HELI
ELEVANDO EL FUTURO

CBD12W

Transpaleta Eléctrica 1.2 Ton - Batería Litio

Ventajas

Diseño aún más compacto y ligero, sólo 140 Kgrs.
Ideal para espacios reducidos.
Batería Litio 48V con 6 horas de autonomía y sólo 3 de recarga.
Vida util de la batería 3.000 ciclos de carga.
Rápido y sencillo cambio de batería en menos de 10 segundos.
Motores sin escobillas.
Control de velocidad electrónico.
Ruedas estabilizadoras para mayor seguridad.
Extremadamente silenciosa y con un reducido consumo energético.
Construcción robusta y fiable.

LITHIUM BATTERY

MAS COMPACTA Y LIGERA

24 H
Con dos baterías puede trabajar 24 horas 7 días en semana.

6 H
Autonomía

3 H
Tiempo de carga

26 AÑOS
26 AÑOS SIENDO EL FABRICANTE Y VENDEDOR DE MÁQUINAS Nº 1 EN CHINA

CBD12W

Características				
Modelo				CBD12W
Capacidad de carga			kg	1200
Centro de gravedad	C		mm	600
Distancia entre ejes	Y		mm	1250
Tipo operación				Conductor acompañante
Ruedas				
Tipo ruedas				PU
Rueda motriz / Estabilizadora / Ruedas apoyo				1/2/4
Tamaño rueda motriz			mm	250
Tamaño ruedas apoyo			mm	80
Tamaño ruedas estabilizadoras			mm	45
Dimensiones				
Altura de las horquillas descendidas	h13		mm	80
Altura de las horquillas elevadas			mm	200
Altura máxima de elevación	h 3		mm	120
Anchura exterior de horquillas	b1		mm	550
Anchura interior entre horquillas			mm	230
Longitud de horquillas	L		mm	1150
Espesor de horquillas	S		mm	45
Longitud total	l1		mm	1651
Anchura total			mm	550
Altura total con timón	h14		mm	1200
Altura total sin timón			mm	650
Radio de giro minimo	wa		mm	1452
Anchura pasillo trabajo con pallet 800x1200	AST		mm	1900
Anchura pasillo trabajo con pallet 1000x1200			mm	1850
			mm	
Prestaciones				
Velocidad máxima con/sin carga			km/h	4 / 4,5
Velocidad elevación con/sin carga			mm/s	30 / 35
Velocidad descenso con/sin carga			mm/s	35 / 30
Subida en rampa con/sin carga			%	3 / 8
Configuración eléctrica				
Motor tracción			kW	0,6
Motor elevación			kW	0,6
Motor dirección			kW	-
Batería Voltaje/capacidad			V/Ah	20AH
Freno				Electromagnético / Regenerativo
Controlador				HELI
Peso				
Peso baterías				10
Peso total en servicio con baterías				140

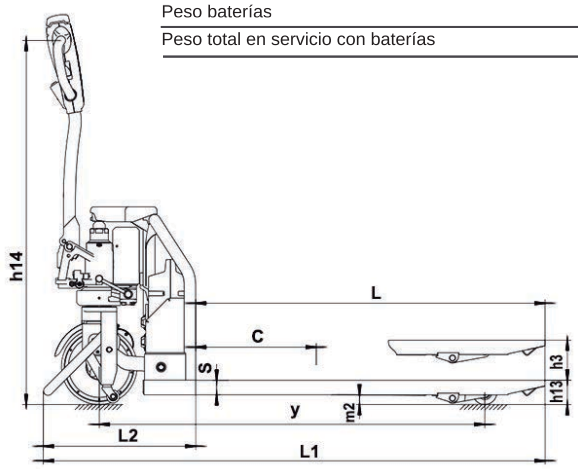

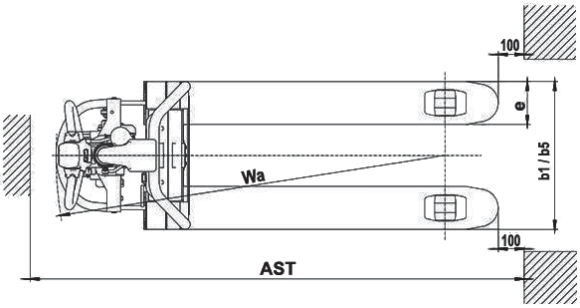

*Las especificaciones y equipamientos están sujetos a cambios sin previo aviso.

Heli España - Global Carretillas
C/ Palautordera 14-16. P.I. Palou Nord
08401 Granollers - Barcelona - España
www.carretillasheli.com